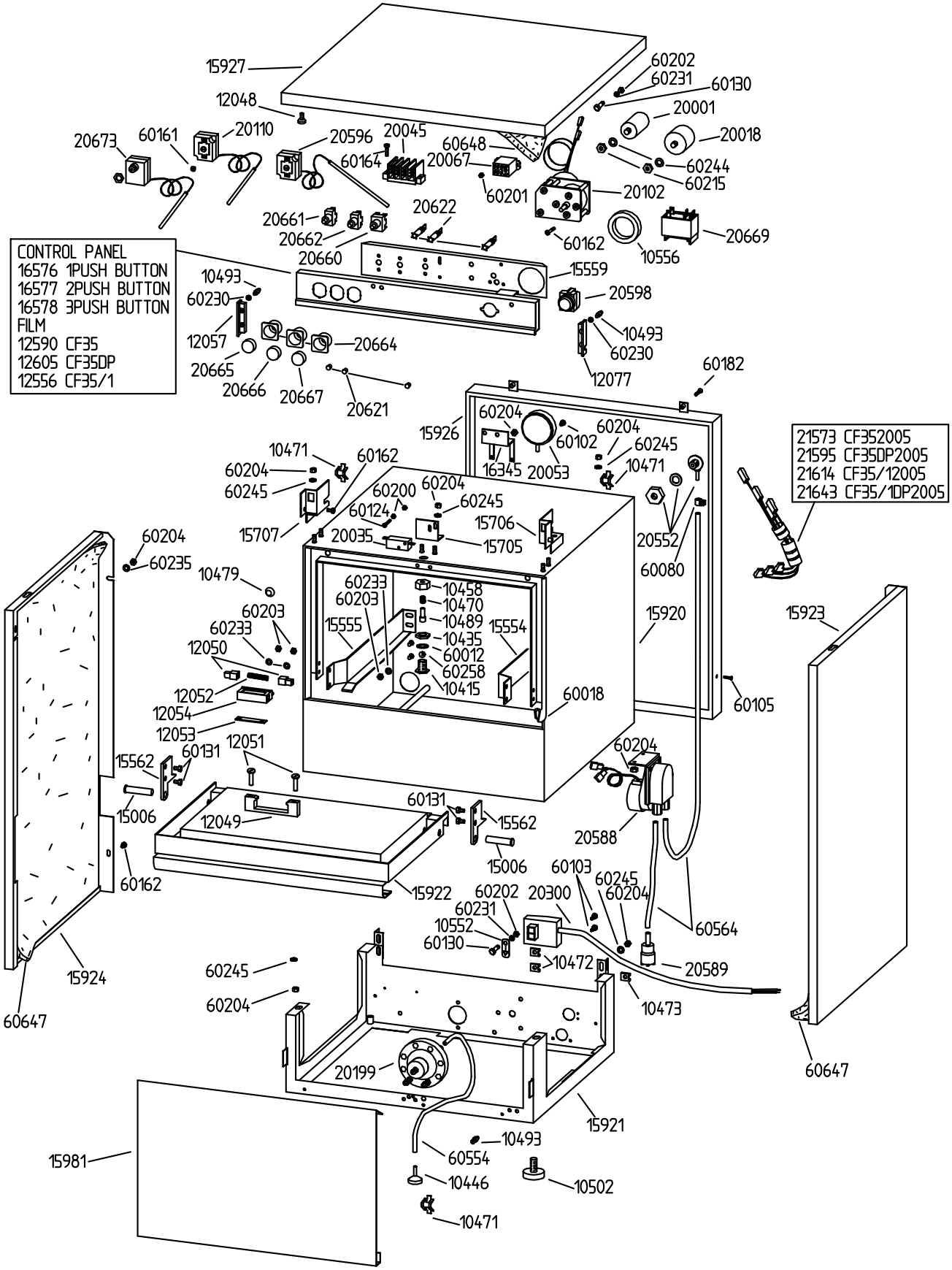TAV.№ 390 MOD.CF35-CF35/1-DP 2005