lamber

DSP2
DSP3

Ed.
10/2007

Rev. E

*Lavabicchieri*
*Lave-verres*
*Glasswashers*
*Gläserspüler*
*Lavavasos*

# DSP2
# DSP3

***PARTI DI RICAMBIO***
***PIECES DETACHEES***
***SPARE PARTS***
***ERSATZTEILE***
***REPUESTOS***

CE

| lamber | GRUPPO LAVAGGIO - COMPOSANTS LAVAGE<br>WASH COMPONENTS - WASCHROHR - LAVADO | MOD. **DSP2**<br>**DSP3** | TAV. **1 E**<br>ED. 10/2007 |
|---|---|---|---|



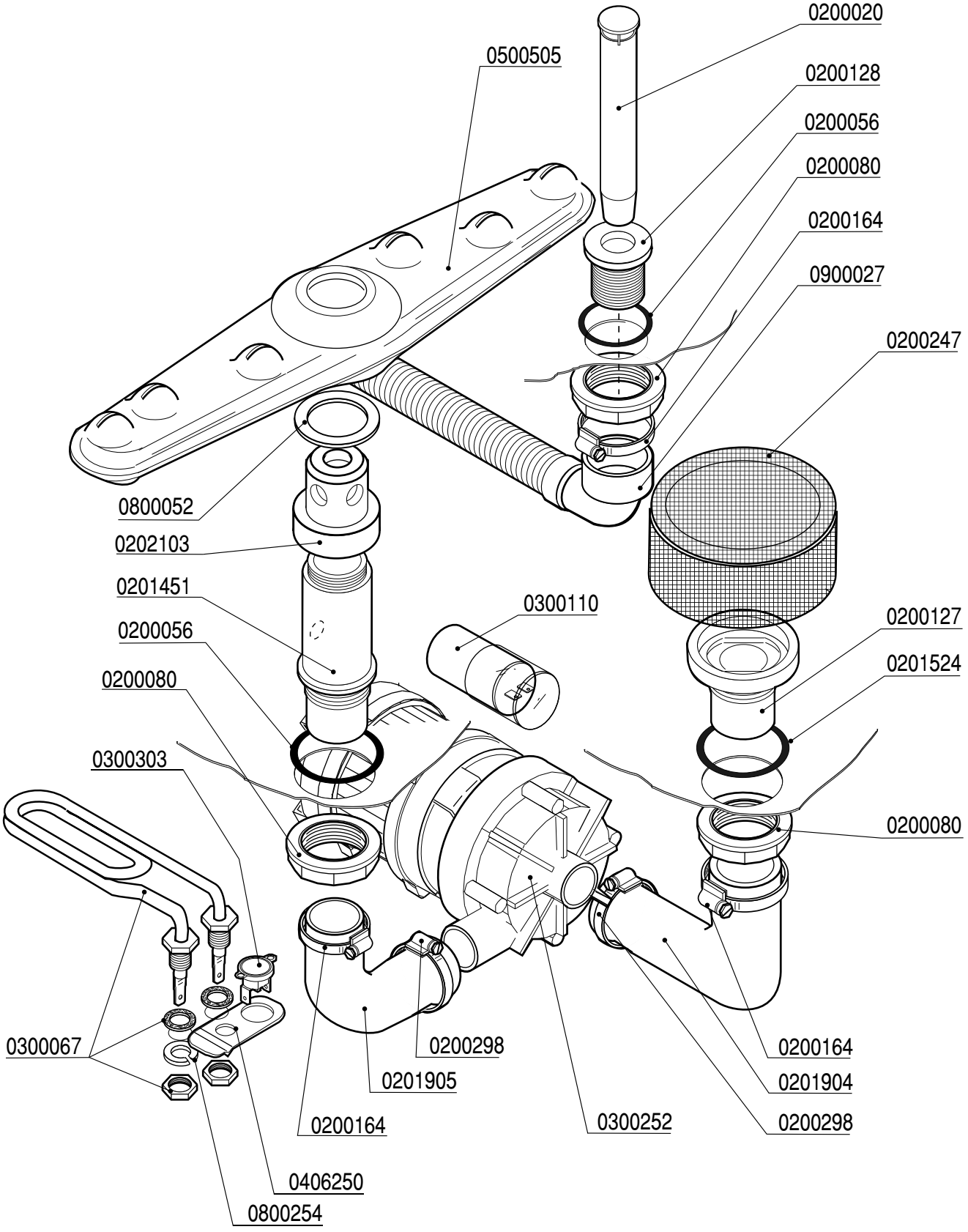

| lamber | GRUPPO RISCIACQUO - COMPOSANTS RINÇAGE<br>RINSE COMPONENTS-NACHSPÜLROHR-ENJUAGUE | MOD. **DSP2 DSP3** | TAV. **2 E**<br>ED. 10/2007 |
|---|---|---|---|

TAV. 2 DI 6

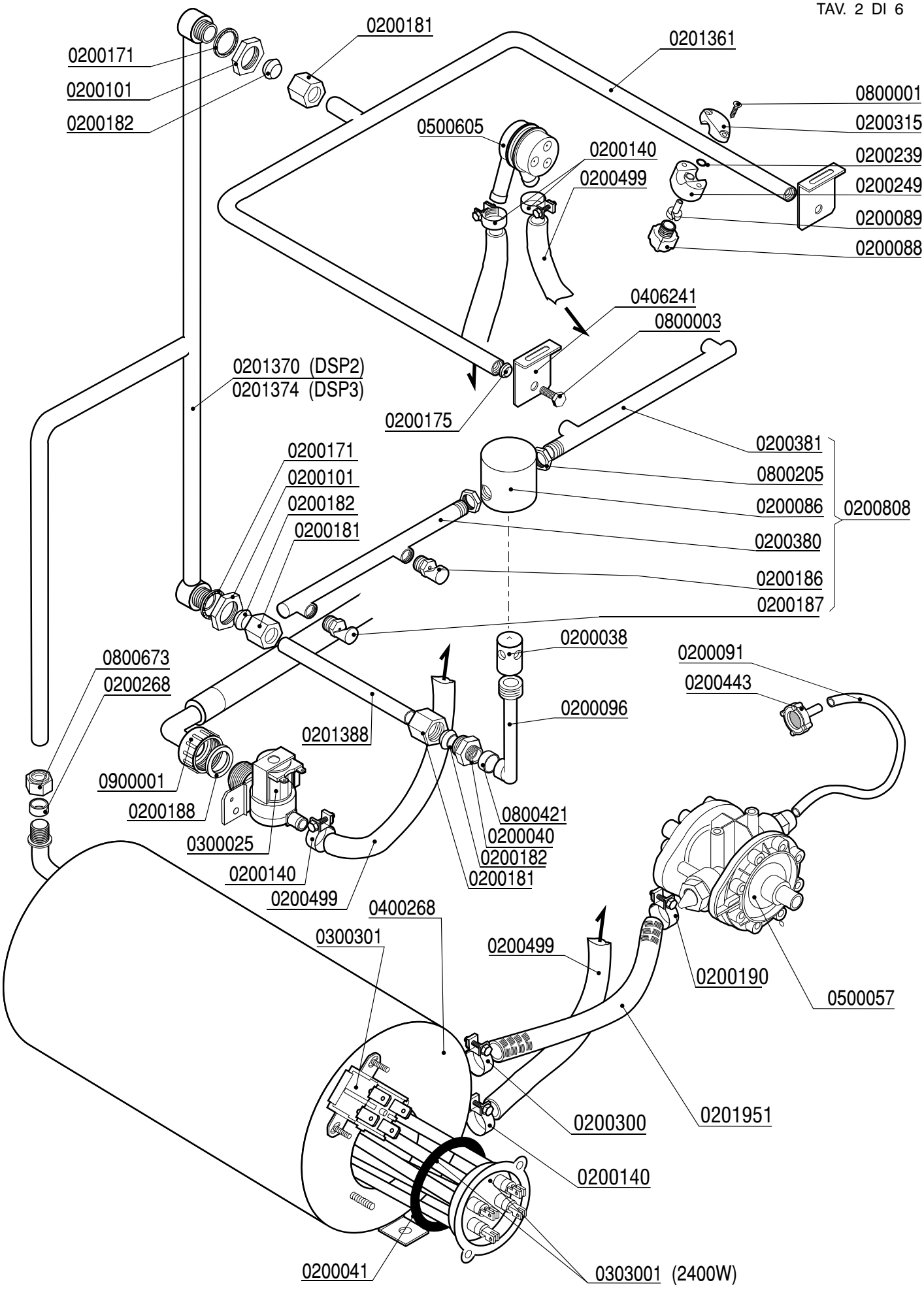

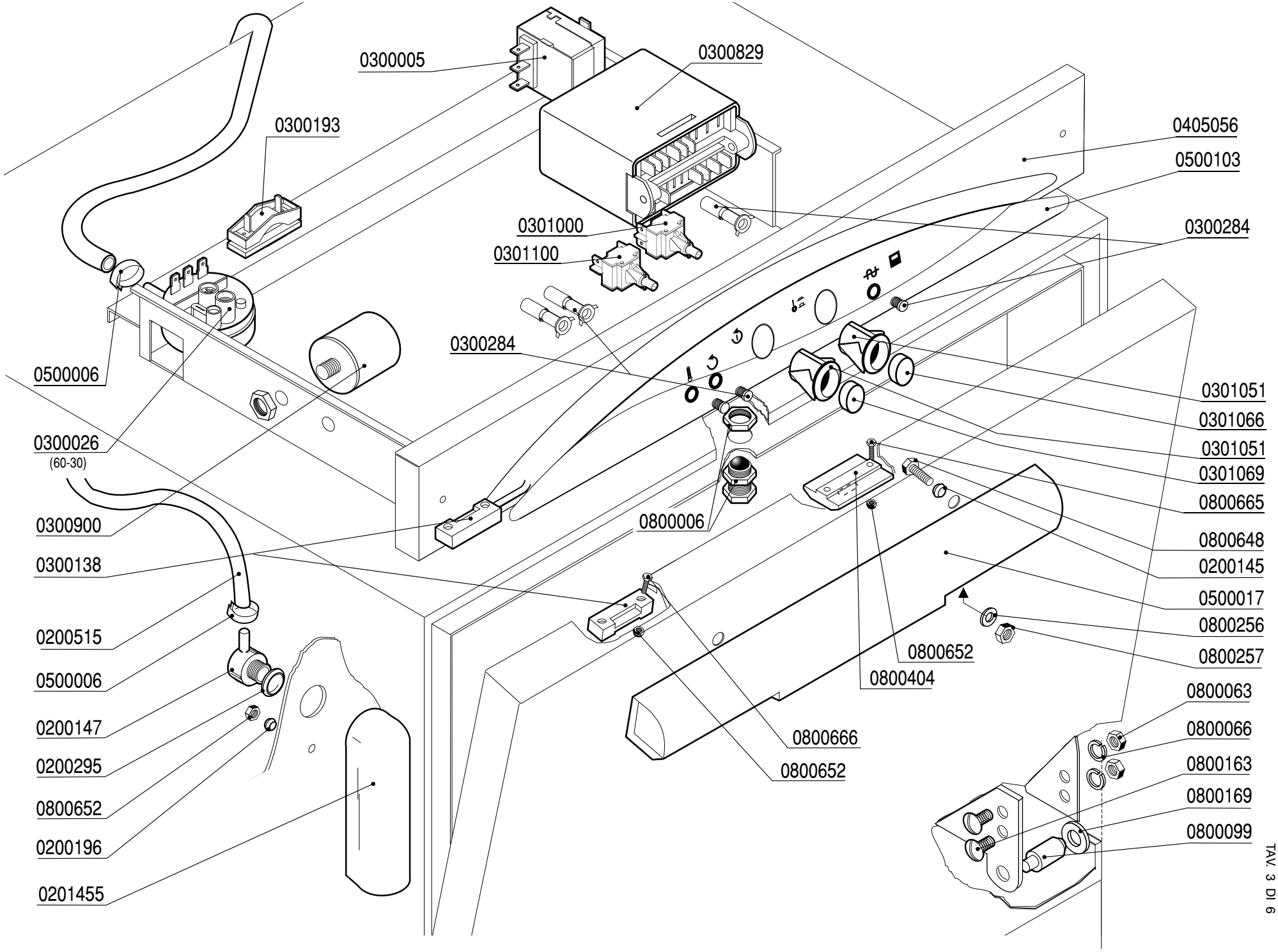


lamber

QUADRO ELETTRICO - TABLEAU ELECTRIQUE
CONTROL BOX - SCHALT-TAFEL - CAJA ELÉCTRICA

MOD. DSP2 DSP3

TAV. 3 E

ED. 10/2007

TAV. 3 DI 6

| lamber | GRUPPO POMPA SCARICO - POMPE DE VIDANGE<br>DRAIN PUMPE PARTS - ABLAUFPUMPE<br>BOMBA DESAGUE | MOD. **DSP2**<br>**DSP3** | TAV. **4 E**<br>ED. 10/2007 |
|---|---|---|---|



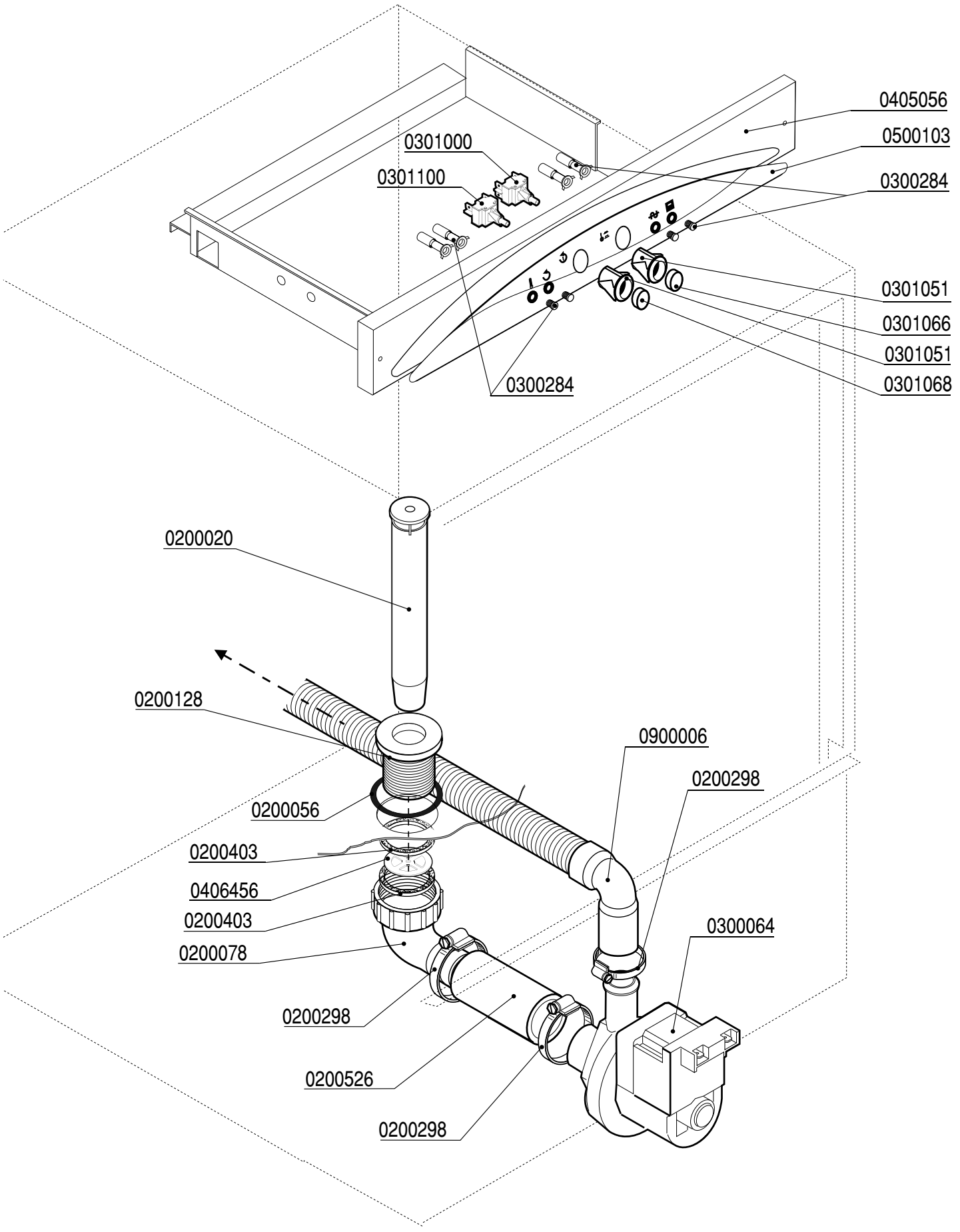

| lamber | CARROZZERIA - CARROSSERIE<br>HOOD - KARROSSERIE - CARROCERÍA | MOD. **DSP2 DSP3** | TAV. **5 E**<br>ED. 10/2007 |
|---|---|---|---|



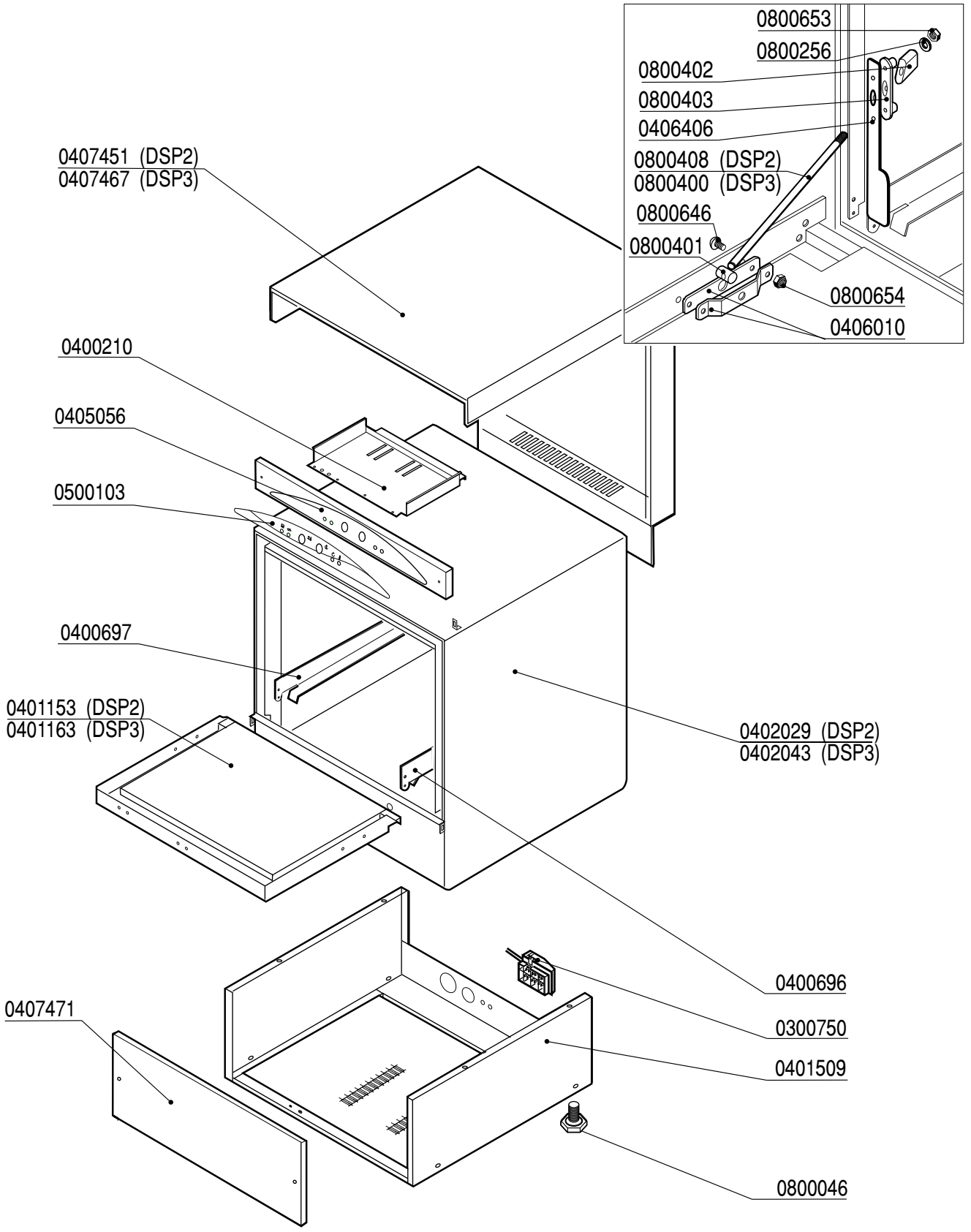

| lamber | DOSATORE DETERSIVO - DOSEUR DE PRODUIT LESSIVIEL<br>DETERGENT PUMP - WASCHMITTELDOSIERGERÄT<br>DOSIFICADOR LAVADO | MOD. **DSP2**<br>**DSP3** | TAV. **6 E**<br>ED. 10/2007 |
|---|---|---|---|
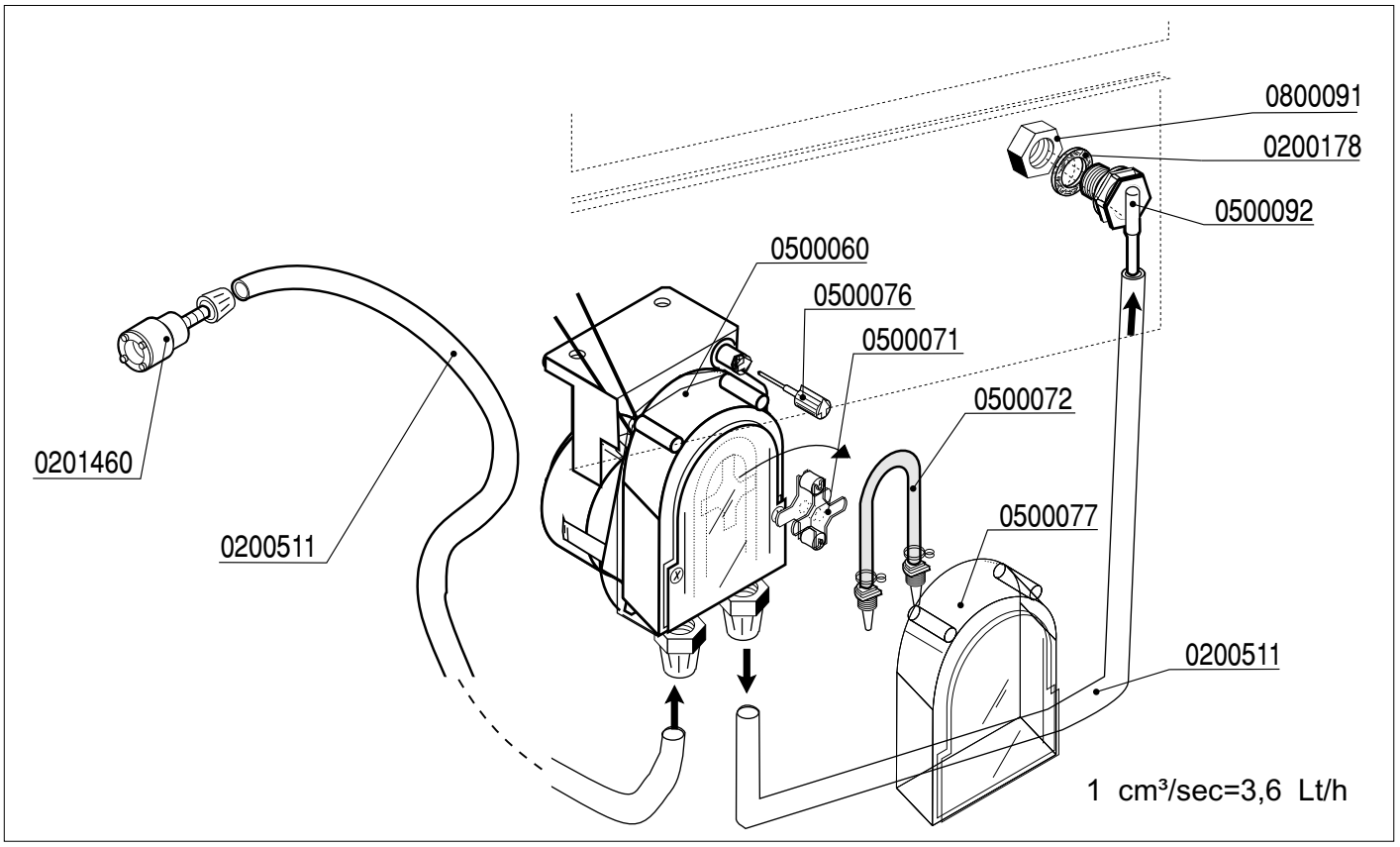
TAV. 6 DI 6