lamber

DSP2
DSP3

Ed.
01/2006

Rev. C

Lavabicchieri
Lave-verres
Glasswashers
Gläserspüler
Lavavasos

DSP2
DSP3

PARTI DI RICAMBIO
PIECES DETACHEES
SPARE PARTS
ERSATZTEILE
REPUESTOS

CE

lamber	GRUPPO LAVAGGIO - COMPOSANTS LAVAGE WASH COMPONENTS - WASCHROHR - LAVADO	MOD. **DSP2** **DSP3**	TAV. **1 D** ED. 01/2006

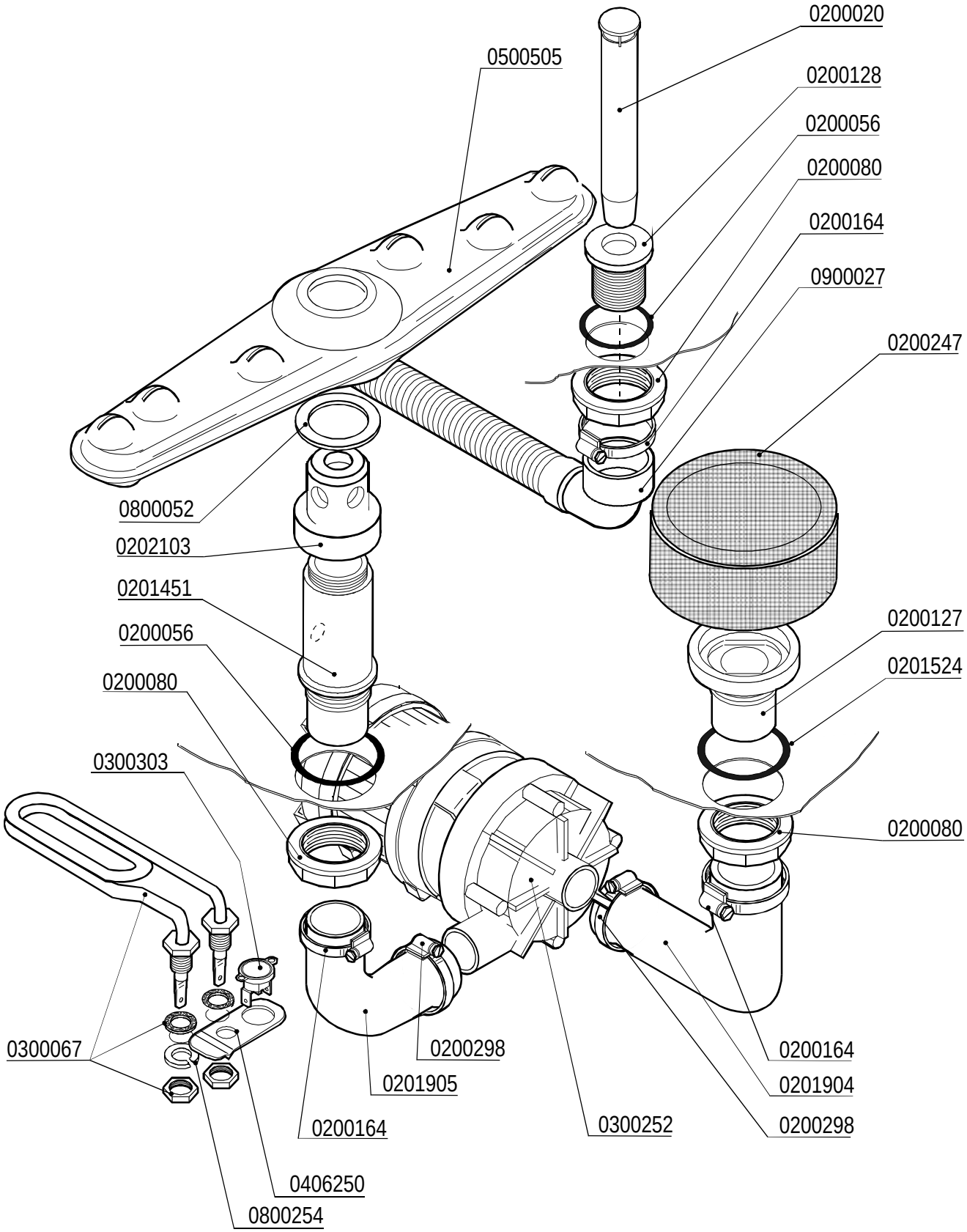

lamber	GRUPPO RISCIACQUO - COMPOSANTS RINÇAGE RINSE COMPONENTS-NACHSPÜLROHR-ENJUAGUE	MOD. **DSP2 DSP3**	TAV. **2 D** ED. 01/2006

TAV. 2 DI 6

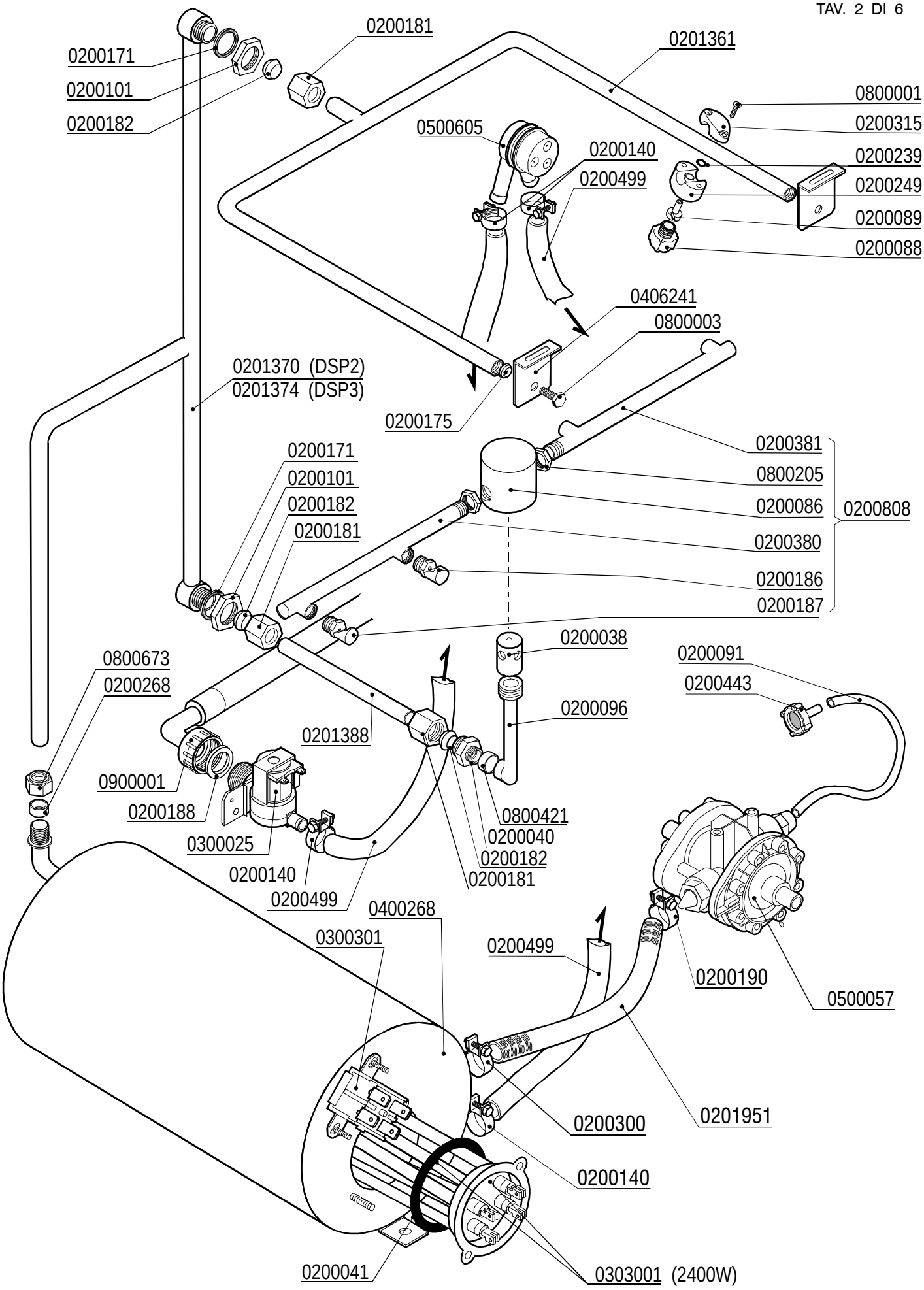

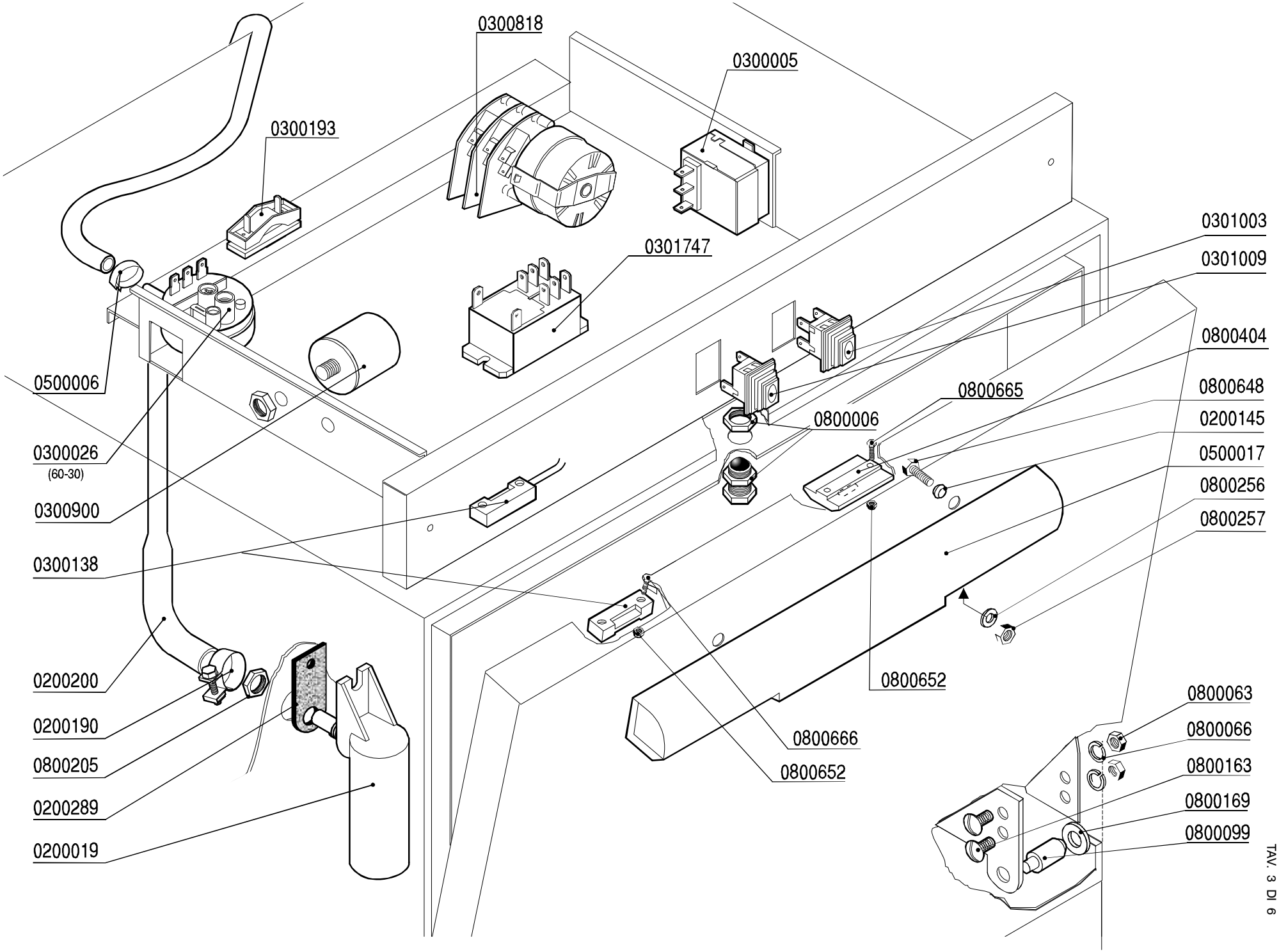

lamber

QUADRO ELETTRICO - TABLEAU ELECTRIQUE
CONTROL BOX - SCHALT-TAFEL - CAJA ELÉCTRICA

MOD. DSP2 DSP3

TAV. 3 D

Ed. 01/2006

TAV. 3 DI 6

lamber	GRUPPO POMPA SCARICO - POMPE DE VIDANGE DRAIN PUMPE PARTS - ABLAUFPUMPE BOMBA DESAGUE	MOD. **DSP2** **DSP3**	TAV. **4 D** ED. 01/2006

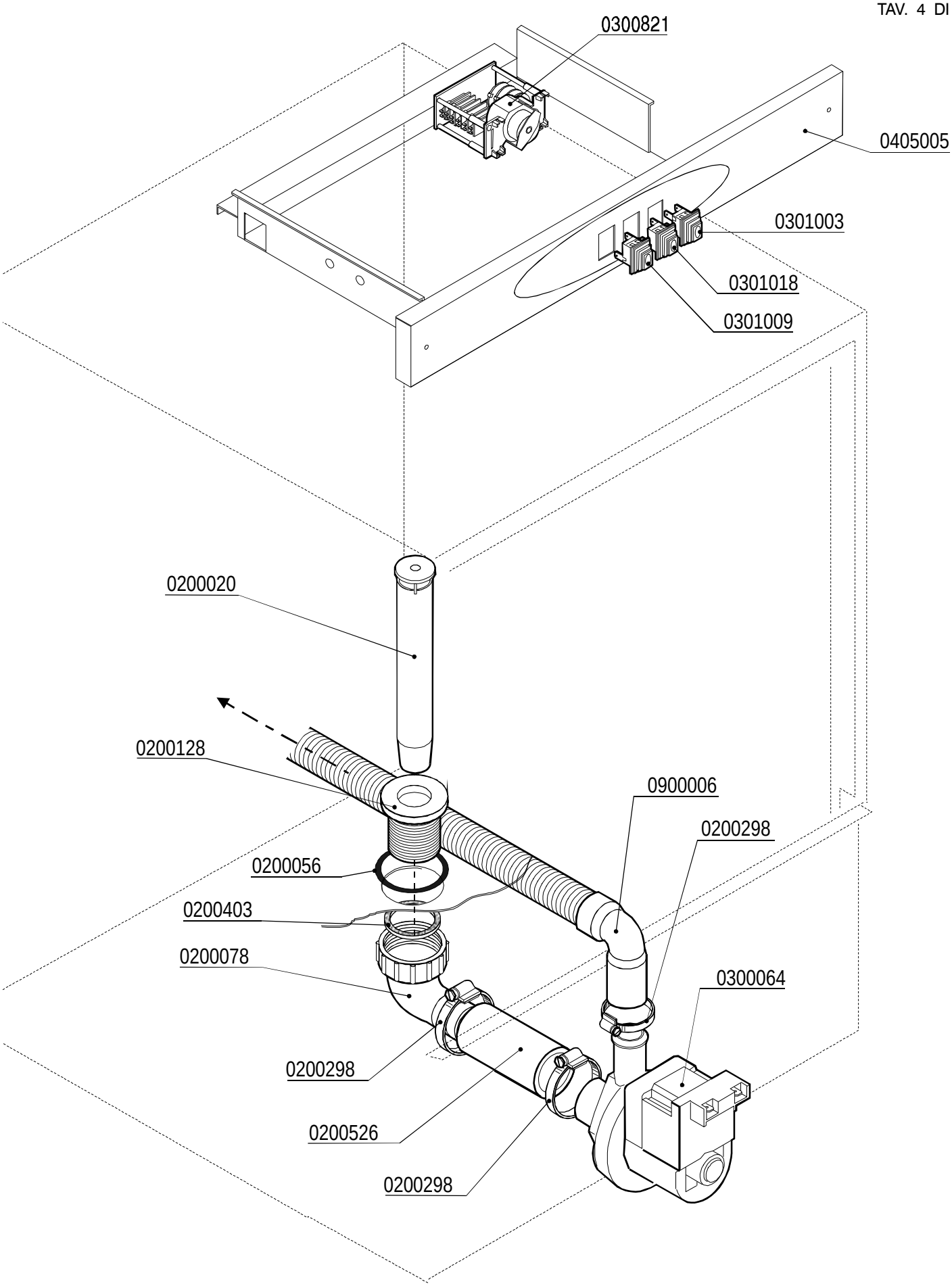

lamber	CARROZZERIA - CARROSSERIE HOOD - KARROSSERIE - CARROCERÍA	MOD. **DSP2 DSP3**	TAV. **5 D** ED. 01/2006

TAV. 5 DI 6

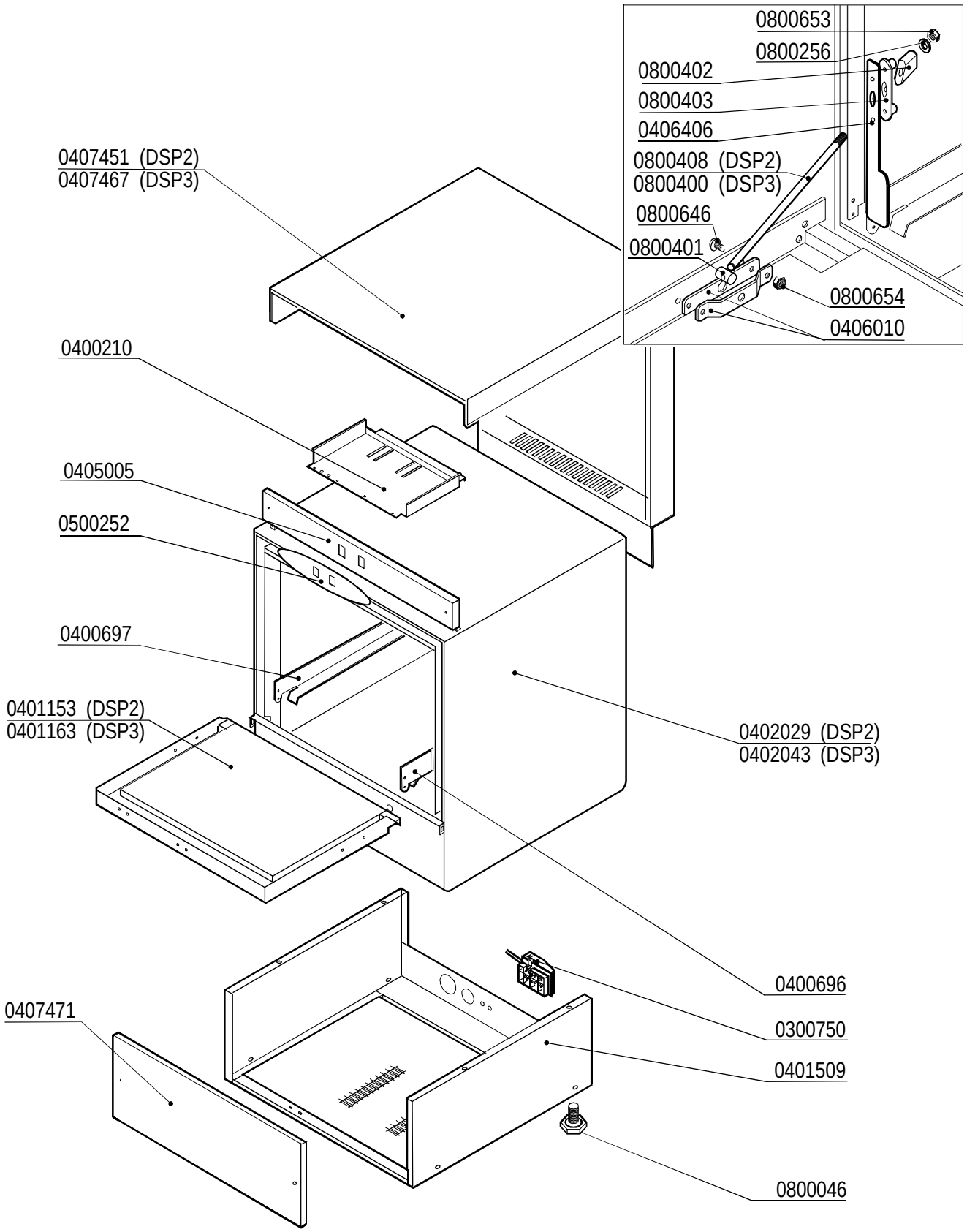

lamber	DOSATORE DETERSIVO - DOSEUR DE PRODUIT LESSIVIEL DETERGENT PUMP - WASCHMITTELDOSIERGERÄT DOSIFICADOR LAVADO	MOD. **DSP2** **DSP3**	TAV. **6 D** ED. 01/2006
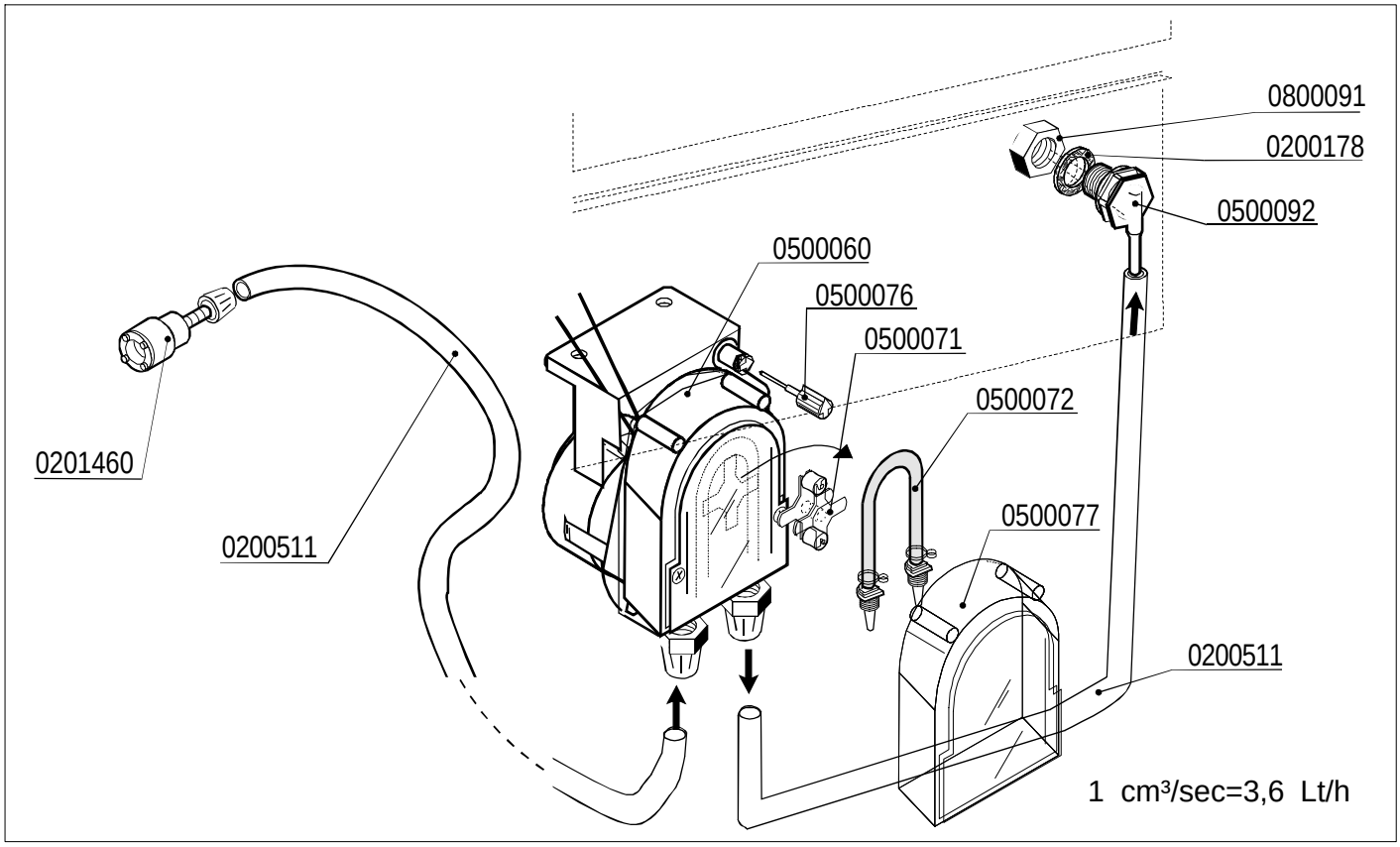
TAV. 6 DI 6