Bar Aid

Gläser- und Geschirrspülmaschinen

Glass and Dishwashers

Machines à laver la vaisselle et les verres

BarAid 900

ERSATZTEILE

SPARE PARTS

PIECES DETACHEES

Ab Serien-Nummer:
Starting from Serial No.:
A partir du no. de série:

8658 0001

REV. 26.11.2008

Bei nicht aufgeführten Anschlußspannungen bitte den, der Maschine beigelegten, Schaltplan beachten.

For non listed voltages, refer to the wiring diagram shipped with the machine.

Pour d'autres tensions, se référer au schéma électrique envoyé avec la machine.

Bei nicht aufgeführten elektrischen Komponenten bitte den, der Maschine beigelegten, Schaltplan beachten.

For non listed electrical parts, refer to the wiring diagram shipped with the machine.

Pour les composants électriques non émunérés, se référer au schéma électrique envoyé avec la machine.

INHALT

Haube 4
Griffbügel 8
Tank und Untergestell 10
Siebsystem 14
Füllung – ohne Enthärter 16
Füllung – mit Enthärter 18
Waschpumpe / Dosierpumpen 20
Boiler – 6,15 kW 24
Wasch- und Spülsystem 28
Schaltkasten 32

CONTENTS

Hood 4
Door lift handle 8
Tank and support 10
Strainer system 14
Fill – without Softener 16
Fill – with Softener 18
Wash pump / Dispensers 20
Booster – 6,15 kW 24
Wash and rinse system 28
Control box 32

SOMMAIRE

Capot 4
Poignée 8
Bac et socle 10
Système de filtre 14
Remplissage – sans adoucisseur 16
Remplissage – avec adoucisseur 18
Pompe de lavage / Pompes de dosage 20
Chaudière – 6,15 kW 24
Système de lavage et de rinçage 28
Panneau de commande 32

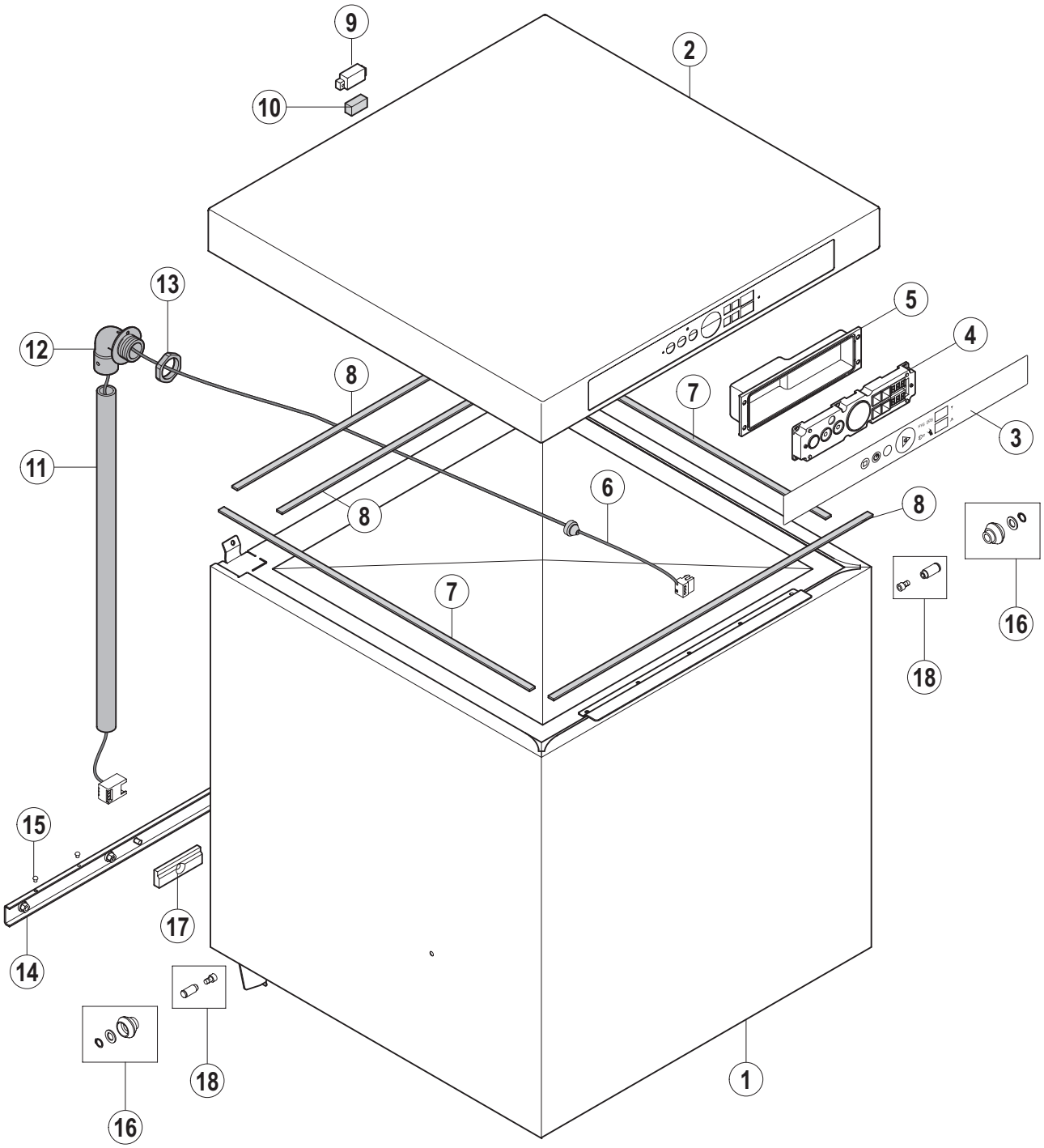

01 BA900

Pos.-Nr. Key no. Réf.	Teile-Nr. Part no. No. pièce	Teile-Benennung Part name Nom de la pièce	Bemerkungen Remarks Remarques
01	883475-3	Haube Hood Capot	nicht isoliert without insulation sans isolation
02	883469-2	Haubendeckel Top cover Panneau supérieur	
03	01-293538-1	Bedienfolie Keyboard foil Plastron de commande	
04	897540-1	Bedienteil Operation unit Module de service	
05	883984	Abdeckung Bedienteil Cover - operation unit Couvercle - module de service	
06	883648-1	Kabelbaum BAE Wire harness BAE Faisceau de câbles BAE	
07	883777-1	Dichtung Gasket Joint	
08	883777-2	Dichtung Gasket Joint	
09	883746-1	Magnethalter Magnet support Support d'aimant	
10	775860-1	Magnet Magnet Aimant	
11	775924-1	Kabelführungsrohr Cable protection pipe Passage de câbles	
12	883498-1	Kabelführungsflansch Flange Bride	
13	695664-5	Gegenmutter Lock nut Contre-écrou	
14	883477-1	Anschlag, kpl. Stopper, cpl. Butée, cpl.	
15	228828	Puffer Buffer Bouchon	
16	898080-1	Ersatzteilkit – Rolle Replacement kit – roller Ens. de pièces détacheés – rouleau	
17	886987-1	Ersatzteilkit – Abstandsblock Replacement kit – distance block Ens. de pièces détachées – bloc de distance	

Pos.-Nr. Key no. Réf.	Teile-Nr. Part no. No. pièce	Teile-Benennung Part name Nom de la pièce	Bemerkungen Remarks Remarques
18	883965-1	Ersatzteilkit – Achsbolzen Replacement kit – pin Ens. de pièces détachées – axe	

Griffbügel
Door lift handle
Poignée

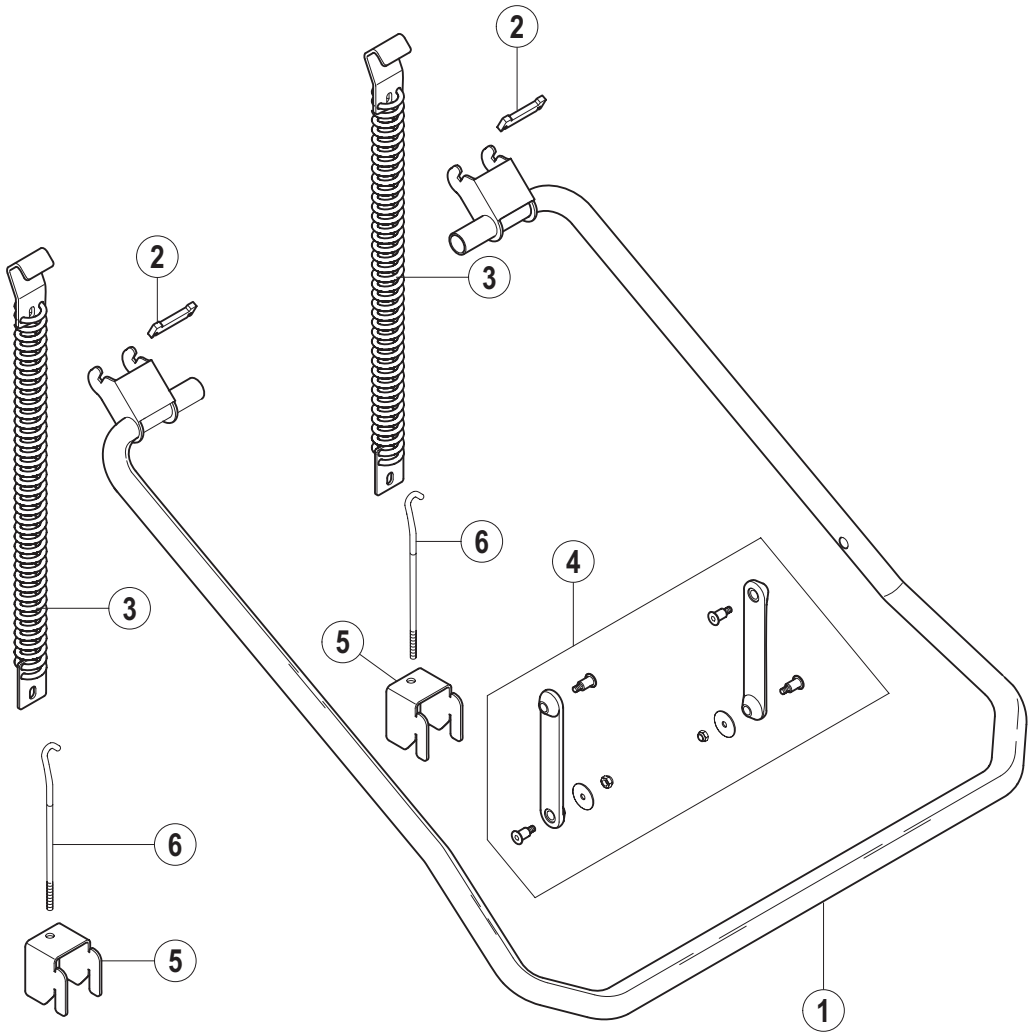

02 AMX

Pos.-Nr. Key no. Réf.	Teile-Nr. Part no. No. pièce	Teile-Benennung Part name Nom de la pièce	Bemerkungen Remarks Remarques
01	883430-1	Griffbügel Door lift handle Poignée	
02	883683-2	Federhaltebolzen Spring bolt Fixation de Ressort	
03	883636-1	Zugfeder, kpl. Spring, assy. Ressort, cpl.	
04	883947-1	Ersatzteilkit – Hebellasche Replacement kit – door link Ens. de pièces détachées – bielle porte	
05	883411-1	Einhängung Ösenschraube Mounting bracket – hook Equerre de fixation – crochet	
06	883931-1	Ösenschraube Hook Crochet	

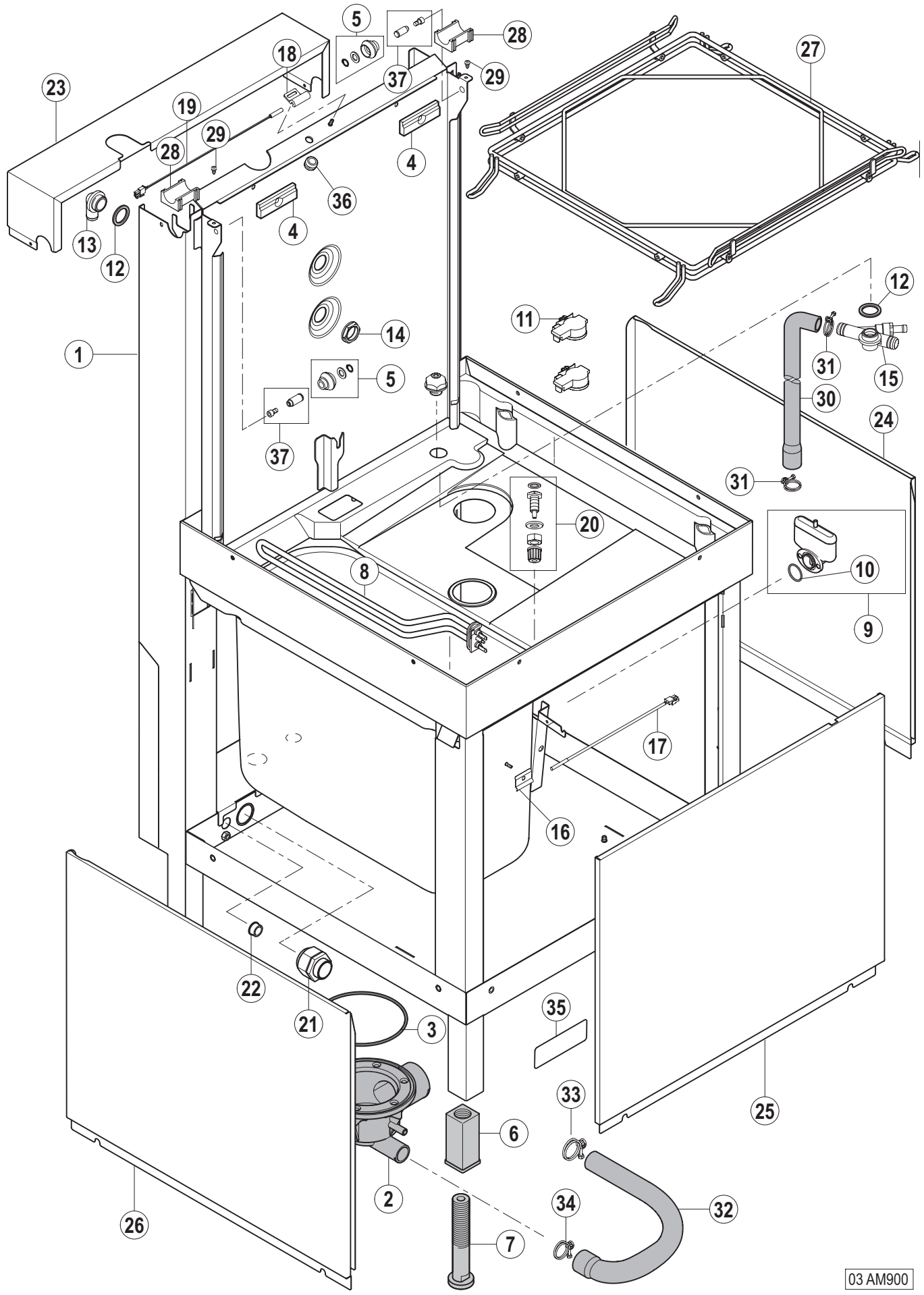
5
28
27
18
37
29
23
19
29
28
4
36
4
13
12
12
11
14
1
31
15
5
30
24
37
31
20
8
10
9
17
16
22
21
3
35
33
25
6
2
34
32
26
7
03 AM900

Pos.-Nr. Key no. Réf.	Teile-Nr. Part no. No. pièce	Teile-Benennung Part name Nom de la pièce	Bemerkungen Remarks Remarques
01	883424-5	Unterbau Basement Châssis	AMS900 AMS900 AMS900
	883424-6	Unterbau Basement Châssis	AM900 AM900 AM900
02	898202-1	Tankflansch Ablauf Drain body Corps de vidange	
03	276903-28	O-Ring O-ring Joint torique	
04	01-246900-1	Abstandsblock Distance block Bloc de distance	
05	898080-1	Ersatzteilkit – Rolle / Achsbolzen Replacement kit – roller Ens. de pièces détacheés – rouleau	
06	325008-1	Verstellfuß Einschlagteil Foot insert Insert de pied	
07	325007-1	Verstellfuss Einschraubteil Adjustable foot Pied réglable	
08	883423-1	Heizkörper Heating element Thermoplongeur	
09	01-240372-1	Ersatzteilkit – Luftkammer Replacement kit – air trap Ens. de pièces détachées – cloche d'air	
10	276903-56	O-Ring O-ring Joint torique	
11	775866-2	Drucktransmitter Pressure transmitter Transmetteur de pression	
12	775305-1	Dichtung Gasket Joint	
13	324097	Füllstück Fill piece Pièce de remplissage	
14	324384	Mutter Nut Ecrou	
15	883817-1	Belüftungsventil Non return valve Clapet antiretour	
16	775489-1	Stütze – Temperaturfühler Support – temperature probe Support – sonde de temperature	

Pos.-Nr. Key no. Réf.	Teile-Nr. Part no. No. pièce	Teile-Benennung Part name Nom de la pièce	Bemerkungen Remarks Remarques
17	775612-1	Temperaturfühler Temperature probe Sonde de temperature	
18	883838-1	Halter Magnetschalter Reed switch mounting Attache de contact magnétique	
19	01-240288-1	Magnetschalter Reed switch Contact magnétique	
20	883676-1	Dosiernippel Reinger, kpl. Injector – detergent, assy. Injecteur – détergent, cpl.	
21	695661-5	Kabelverschraubung Cable gland Presse-étoupe	
22	886756-4	Isolierdurchführung Socket Douille	
23	883485-1	Rückseitenabdeckung Rear side cover Couvercle de panneau arrière	
24	883562-1	Seitenverkleidung, rechts Side panel, right Panneau latéral, droite	
25	883563-1	Frontverkleidung Front panel Panneau avant	
26	883561-1	Seitenverkleidung, links Side panel, left Panneau latéral, gauche	
27	898156-1	Korbführung, kpl. Rack guide assy. Guides casiers, cpl.	
28	898024-1	Kunststofflagerung Bearing Palier	
29	228828	Puffer Stopper Bouchon	
30	883774-1	Schlauch Hose Tuyau	
31	323945-29	Schlauchklemme Hose clamp Collier de tuyau	
32	883524-1	Schlauch Hose Tuyau	
33	323945-33	Schlauchklemme Hose clamp Collier de tuyau	

Pos.-Nr. Key no. Réf.	Teile-Nr. Part no. No. pièce	Teile-Benennung Part name Nom de la pièce	Bemerkungen Remarks Remarques
34	323945-35	Schlauchklemme Hose clamp Collier de tuyau	
35	01-240359-1	Aufkleber – Warnhinweis Adhesive label – warning Autocollant – avertissement	
36	227748-1	Kabeldurchführung Cable duct Passe fil	
37	883965-1	Ersatzteilkit – Achsbolzen Replacement kit – pin Ens. de pièces détachées – axe	

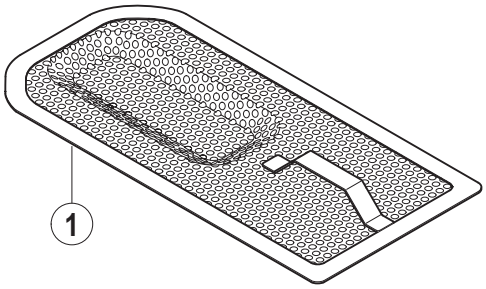

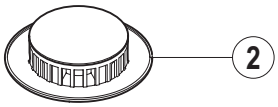

04 AM900

Pos.-Nr. Key no. Réf.	Teile-Nr. Part no. No. pièce	Teile-Benennung Part name Nom de la pièce	Bemerkungen Remarks Remarques
01	898189-1	Flachsieb Tank strainer Filtre plat	
02	883733-1	Ablaufsieb Drain strainer Filtre de vidange	

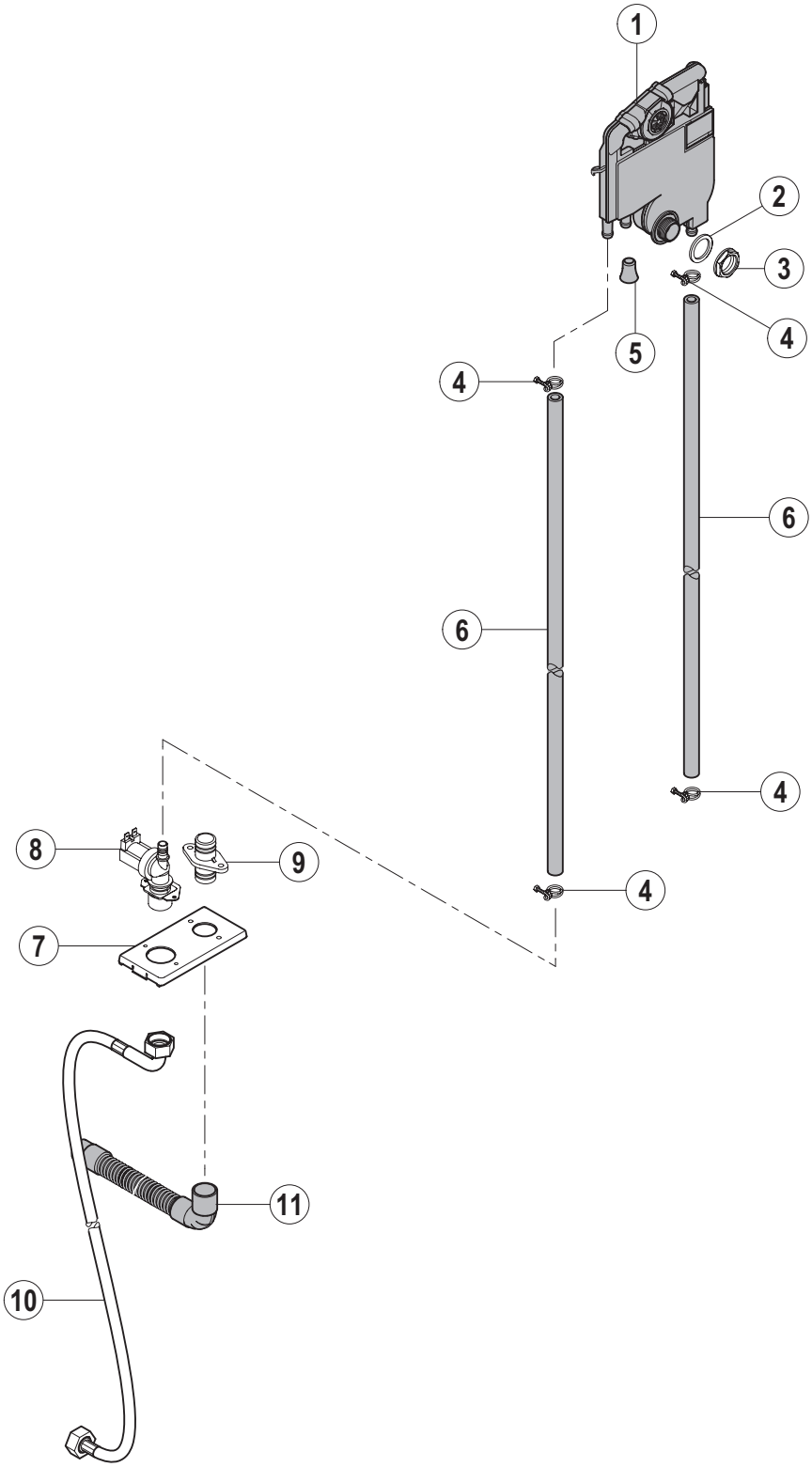

05 AMX

Pos.-Nr. Key no. Réf.	Teile-Nr. Part no. No. pièce	Teile-Benennung Part name Nom de la pièce	Bemerkungen Remarks Remarques
01	775540-1	Wassereinlauf Air gap Brise vide	
02	775305-1	Dichtung Gasket Joint	
03	324384	Mutter Nut Ecrou	
04	323945-18	Schlauchklemme Hose clamp Collier de tuyau	
05	775531-1	Blindstopfen Blind plug Bouchon	
06	775559-4	Schlauch Hose Tuyau	
07	883839-1	Ventilhalterung Mounting bracket – valve Plaque de montage – soupape	
08	883658-1	Einlassventil Inlet valve Soupape d'admission	
09	01-240159-1	Verbindungsstück Connection piece Raccord	
10	01-240316-1	Zulaufschlauch Fill hose Tuyau de remplissage	
11	883961-1	Ablaufschlauch Drain Hose Tuyau de vidange	

Füllung – mit Enthärter
Fill – with Softener
Remplissage – avec adoucisseur

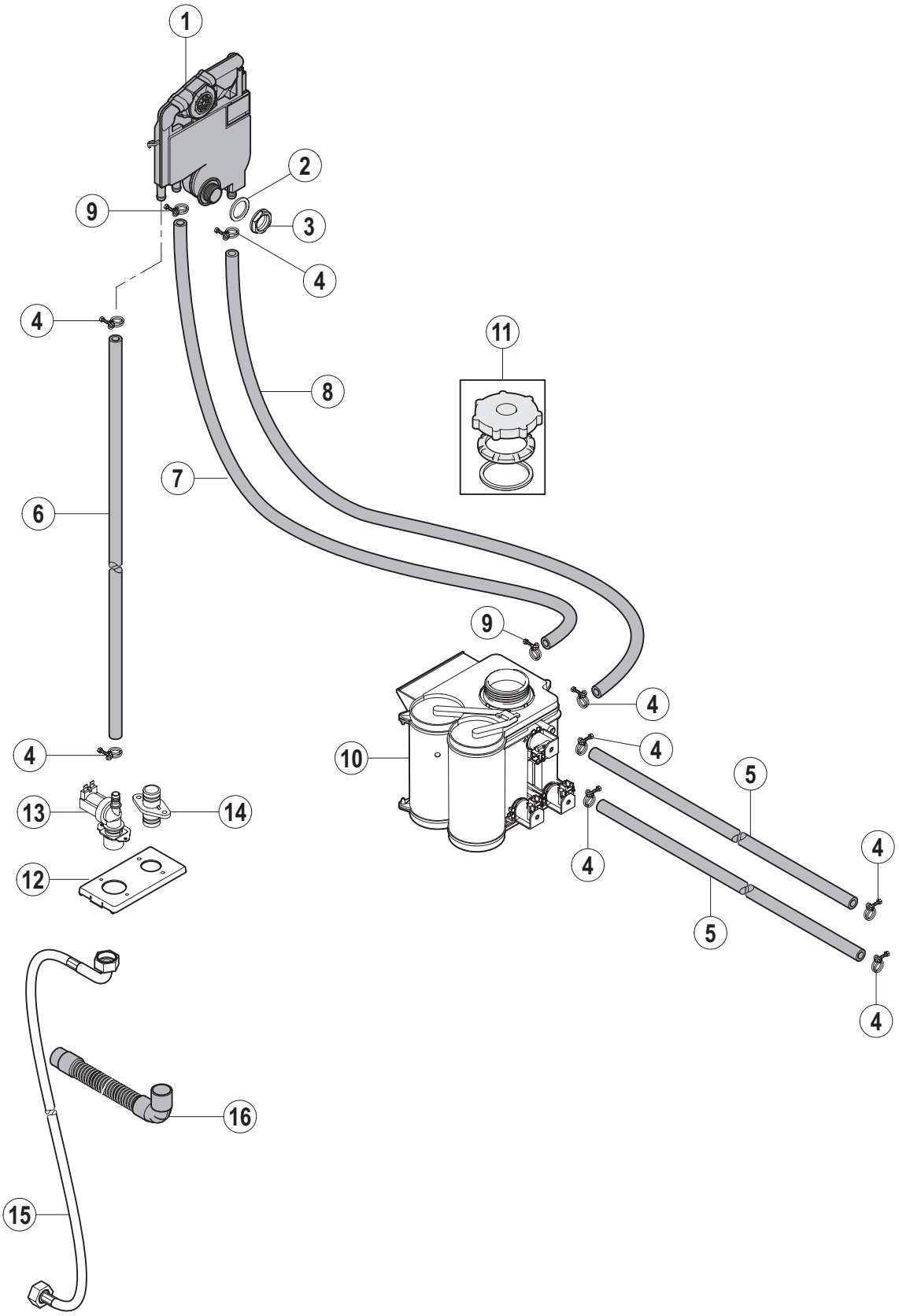

06 AMX

Pos.-Nr. Key no. Réf.	Teile-Nr. Part no. No. pièce	Teile-Benennung Part name Nom de la pièce	Bemerkungen Remarks Remarques
01	775540-1	Wassereinlauf Air gap Brise vide	
02	775305-1	Dichtung Gasket Joint	
03	324384	Mutter Nut Ecrou	
04	323945-18	Schlauchklemme Hose clamp Collier de tuyau	
05	775559-7	Schlauch Hose Tuyau	
06	775559-4	Schlauch Hose Tuyau	
07	775611-6	Schlauch Hose Tuyau	
08	775559-4	Schlauch Hose Tuyau	
09	323945-15	Schlauchklemme Hose clamp Collier de tuyau	
10	775530-2	Enthärtereinheit Softener Adoucisseur	
11	775530-50	Ersatzteilkit – Deckel Replacement kit – cap Ens. de pièces détachées – couvercle	
12	883839-1	Ventilhalterung Mounting bracket – valve Plaque de montage – soupape	
13	883658-1	Einlassventil Inlet valve Soupape d'admission	
14	01-240159-1	Verbindungsstück Connection piece Raccord	
15	01-240316-1	Zulaufschlauch Fill hose Tuyau de remplissage	
16	883961-1	Ablaufschlauch Drain Hose Tuyau de vidange	

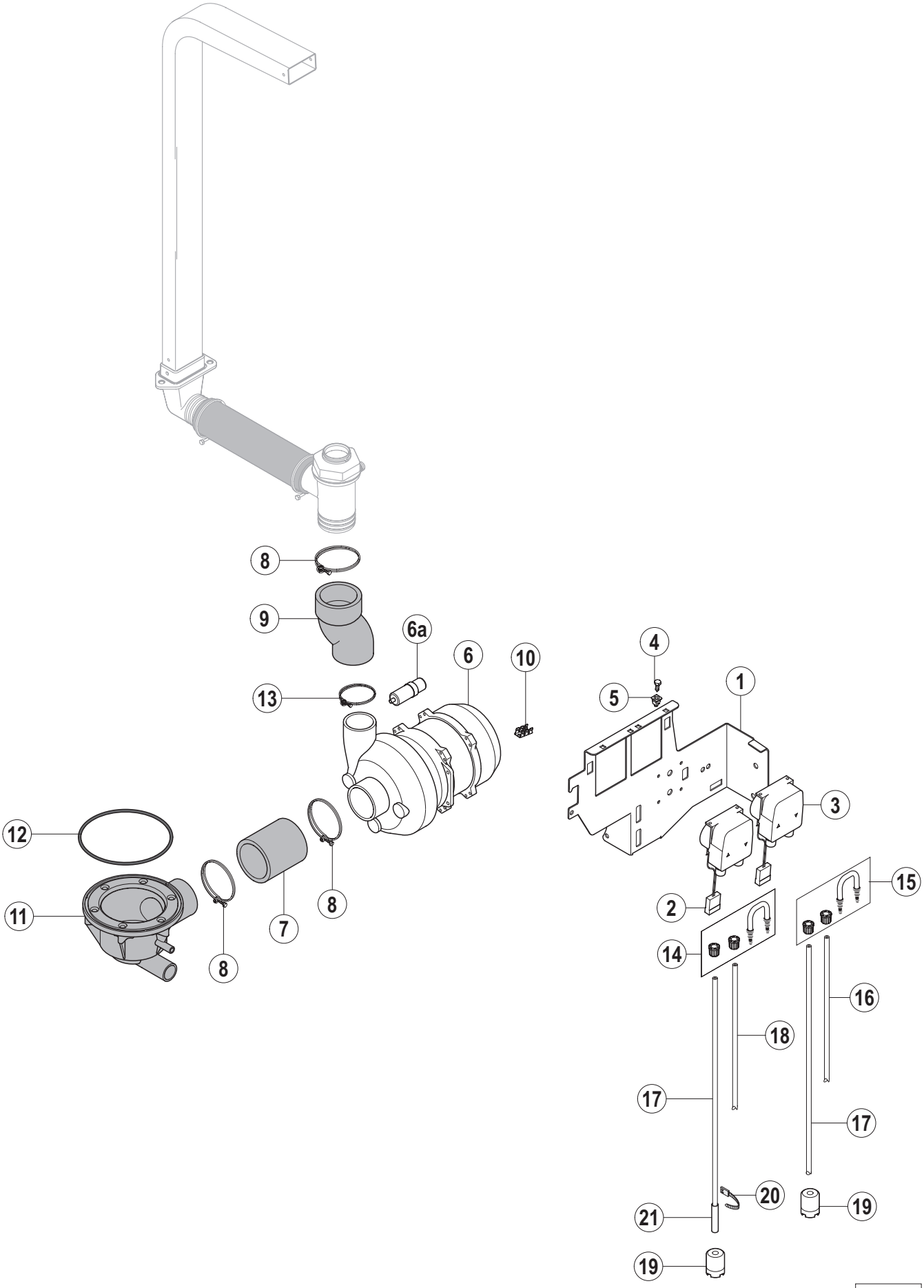
8
9
6a
6
10
13
4
5
1
3
12
11
8
7
8
2
15
14
16
18
17
17
20
19
21
19
09 AM900

Pos.-Nr. Key no. Réf.	Teile-Nr. Part no. No. pièce	Teile-Benennung Part name Nom de la pièce	Bemerkungen Remarks Remarques
01	883585-1	Halterung – Dosierpumpen Mounting bracket – dosing pumps Plaque de montage – pompes de dosage	
02	883828-2	Dosierpumpe – Reiniger Dosing pump – detergent Pompe de dosage – détergent	
03	883828-1	Dosierpumpe – Klarspüler Dosing pump – rinse aid Pompe de dosage – produit de rinçage	
04	600623	Blechschraube Sechskant Screw hex. Vis hex.	
05	775460-1	Einsteckmutter Clip nut Ecrou de clip	
06	883617-1	Waschpumpe Wash pump Pompe de lavage	
	883617-10	Ersatzteilkit – Waschpumpe Replacement kit – wash pump Ens. de pièces détachées – pompe de lavage	(beinhaltet O-Ring, Laufrad und Gleitringdichtung) (including O-ring, impeller and mechanical seal) (compris joint torrique, roue et joint tournant)
06a	226568-13	Kondensator Capacitor Condensateur	
07	883674-1	Schlauch Hose Tuyau	
08	323945-76	Schlauchklemme Hose clamp Collier de tuyau	
09	883679-1	Schlauch Hose Tuyau	
10	226970-3	Erdungsfahne Grounding terminal Borne de terre	
11	898202-1	Tankflansch Ablauf Drain body Corps de vidange	
12	276903-28	O-Ring O-ring Joint torique	
13	323945-64	Schlauchklemme Hose clamp Collier de tuyau	
14	775608-1	Ersatzteilkit – Klarspüler Replacement kit – rinse aid Ens. de pièces détachées – produit de rinçage	
15	775608-2	Ersatzteilkit – Reiniger Replacement kit – detergent Ens. de pièces détachées – détergent	

Pos.-Nr. Key no. Réf.	Teile-Nr. Part no. No. pièce	Teile-Benennung Part name Nom de la pièce	Bemerkungen Remarks Remarques
16	01-246301-10	Druckschlauch – Reiniger Pressure hose – detergent Tuyau de pression – détergent	
17	01-246301-11	Saugschlauch Suction hose Tuyau d'aspiration	
18	01-246301-8	Druckschlauch – Klarspüler Pressure hose – rinse aid Tuyau de pression – produit de rinçage	
19	775239-1	Ansaugstück Suction piece Pièce d'aspiration	
20	165128-1	Kabelbinder Binder Collier	
21	01-246210-1	PE Schlauch (blau) Hose (blue) Tuyau (bleu)	

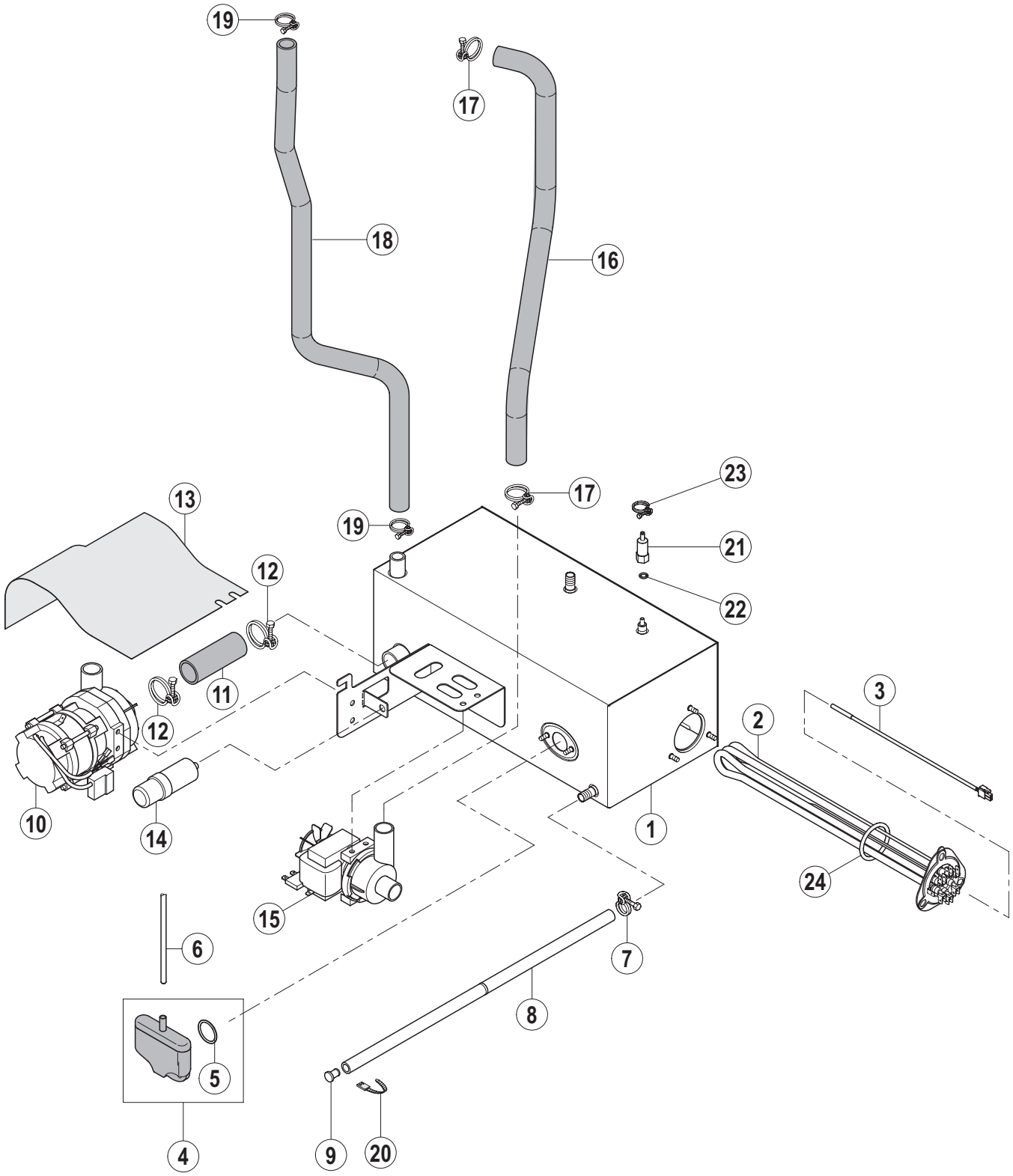

12 AMX

Pos.-Nr. Key no. Réf.	Teile-Nr. Part no. No. pièce	Teile-Benennung Part name Nom de la pièce	Bemerkungen Remarks Remarques
01	883851-2	Boiler 6,15 kW Booster 6,15 kW Chaudière 6,15 kW	
02	01-240135-2	Boilerheizung Heating element – booster Thermoplongeur – chaudière	
03	775612-1	Temperaturfühler – Boiler Temperature probe – booster Sonde de température – chaudière	
04	01-240372-1	Ersatzteilkit – Luftkammer Replacement kit – air trap Ens. de pièces détachées – cloche d'air	
05	276903-50	O-Ring O-ring Joint torique	
06	898252-5	Schlauch Hose Tuyau	
07	323945-15	Schlauchklemme Hose clamp Collier de tuyau	
08	774080-1	Schlauch Hose Tuyau	
09	774512-1	Stopfen Plug Bouchon	
10	775854-1	Spülpumpe, kpl. Rinse pump, assy. Pompe de rinçage, cpl.	
11	883680-1	Schlauch Hose Tuyau	
12	323945-35	Schlauchklemme Hose clamp Collier de tuyau	
13	883837-1	Abdeckung – Spülpumpe Protection foil – rinse pump Plastron de protection – pompe de rinçage	
14	226568-2	Kondensator Capacitor Condensateur	
15	883993-1	Ablaufpumpe Drain pump Pompe de vidange	
16	883775-1	Schlauch Hose Tuyau	
17	325945-33	Schlauchklemme Hose clamp Collier de tuyau	

Pos.-Nr. Key no. Réf.	Teile-Nr. Part no. No. pièce	Teile-Benennung Part name Nom de la pièce	Bemerkungen Remarks Remarques
18	883776-1	Schlauch Hose Tuyau	
19	323945-25	Schlauchklemme Hose clamp Collier de tuyau	
20	165128-1	Kabelbinder Binder Collier	
21	01-240452-1	Gewindenippel Threaded nipple Raccord fileté	
22	276903-55	O-Ring O-ring Joint torique	
23	303340-8	Schlauchklemme Hose clamp Collier de tuyau	
24	01-240135-11	O-Ring O-ring Joint torique	

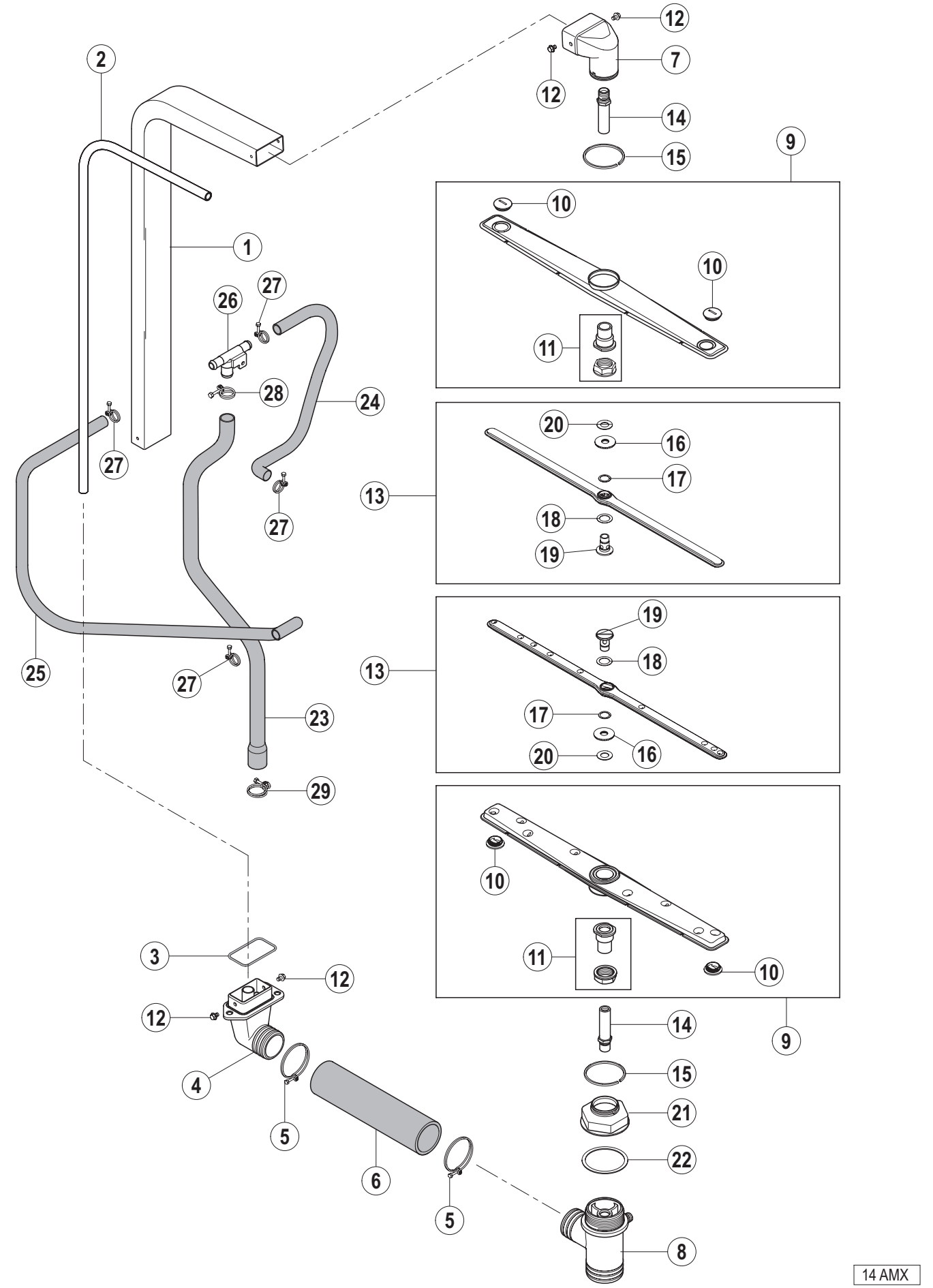
2
12
7
12
14
15
9
10
1
10
27
26
11
28
24
20
16
27
17
13
27
18
19
19
18
25
27
13
17
23
20
16
29
10
3
11
10
12
12
14
9
4
15
21
5
22
6
5
8
14 AMX

Pos.-Nr. Key no. Réf.	Teile-Nr. Part no. No. pièce	Teile-Benennung Part name Nom de la pièce	Bemerkungen Remarks Remarques
01	883529-1	Waschleitung, kpl. Manifold, assy. Colonne, cpl.	
02	883512-1	Rohr – Spülung Pipe – rinse Tuyau – rinçage	
03	276903-29	O-Ring O-ring Joint torique	
04	883481-1	Anschluss – Waschleitung Connection – wash pipe Raccord – tuyau de lavage	
05	323945-60	Schlauchklemme Hose clamp Collier de tuyau	
06	883528-1	Schlauch Hose Tuyau	
07	883467-1	Wascharmbasis, oben Upper wash arm hub Moyeu du bras de lavage supérieur	
08	883488-1	Wascharmbasis, unten Lower wash arm hub Moyeu du bras de lavage inférieur	
09	883454-1	Wascharm, kpl. Wash arm, assy. Bras de lavage, cpl.	(inkl. Teile-Nr. 10, 11) (incl. item no. 10, 11) (compr. ref. no. 10, 11)
10	886610	Stopfen Plug Bouchon	**4** Stück **4** pieces **4** pièces
11	883974-1	Ersatzteilkit – Führung Replacement kit – Guide Ens. de pièces détachées – Guidage	
12	609782	Schraube Screw Vis	
13	01-240096-4	Spülarm, kpl. Rinse arm, assy. Bras de rinçage, cpl.	(inkl. Teile-Nr. 16, 17, 18, 19, 20) (incl. item no. 16, 17, 18, 19, 20) (compr. ref. no. 16, 17, 18, 19, 20)
14	883479-1	Achse Axle Axe	
15	775933-3	Dichtring Gasket Joint	
16	01-240205-1	Rändelmutter Milled nut Ecrou moleté	
17	774072-1	Teflonscheibe Teflon washer Rondelle du Téflon	

Pos.-Nr. Key no. Réf.	Teile-Nr. Part no. No. pièce	Teile-Benennung Part name Nom de la pièce	Bemerkungen Remarks Remarques
18	774072-2	Teflonscheibe Teflon washer Rondelle du Téflon	
19	01-240095-1	Achse – Spülarm Axle – rinse arm Axe – bras de rinçage	
20	774072-7	Teflonscheibe Teflon washer Rondelle du Téflon	
21	883496-1	Trennmutter Nut Ecrou	
22	172986-35	Dichtung Gasket Joint	
23	883721-1	Schlauch Hose Tuyau	
24	898247-2	Schlauch Hose Tuyau	
25	898247-9	Schlauch Hose Tuyau	
26	324071	T-Stück Tee Té	
27	323945-21	Schlauchklemme Hose clamp Collier de tuyau	
28	323945-25	Schlauchklemme Hose clamp Collier de tuyau	
29	323945-69	Schlauchklemme Hose clamp Collier de tuyau	

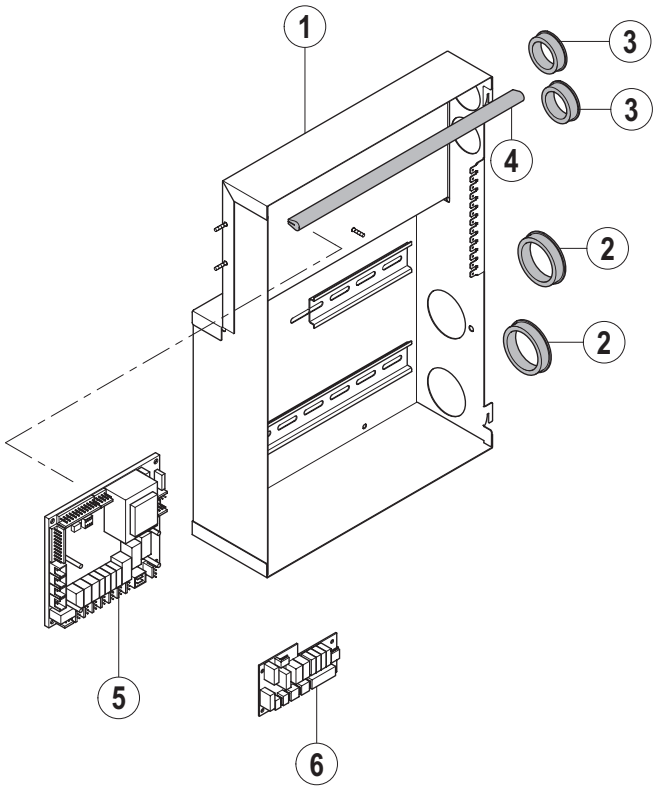

16 AMX

Pos.-Nr. Key no. Réf.	Teile-Nr. Part no. No. pièce	Teile-Benennung Part name Nom de la pièce	Bemerkungen Remarks Remarques
01	883515-1	Schaltschrank Control box Coffret électrique	
02	886756-1	Kabeldurchführung Cable duct Passe fil	
03	886756-3	Kabeldurchführung Cable duct Passe fil	
04	229169-7	Dichtung Gasket Joint	
05	897545-1	Steuerung – vollbestückt Control unit – fully equipped Unité de commande – équipée complètement	
06	897546-1	Erweiterungskarte Extension board Unité d'extension	nur Enthärter-Varianten only variants with softener seulement variantes avec adoucisseur

Der Hersteller behält sich das Recht vor, an allen Produkten technische Änderungen und Verbesserungen ohne Ankündigung vorzunehmen.

As continued product improvement is a policy of the manufacturer, specifications are subject to change without notice.

Ce catalogue n'est pas contractuel. Le fabricant se réserve le droit, et sans préavis, d'apporter toutes modifications ou améliorations à ses matériels.

Printed in Germany

AG-21620-A-11-08-PC